BETON kl. C16/20
STAL kl. AIIIN
strzemiona A0

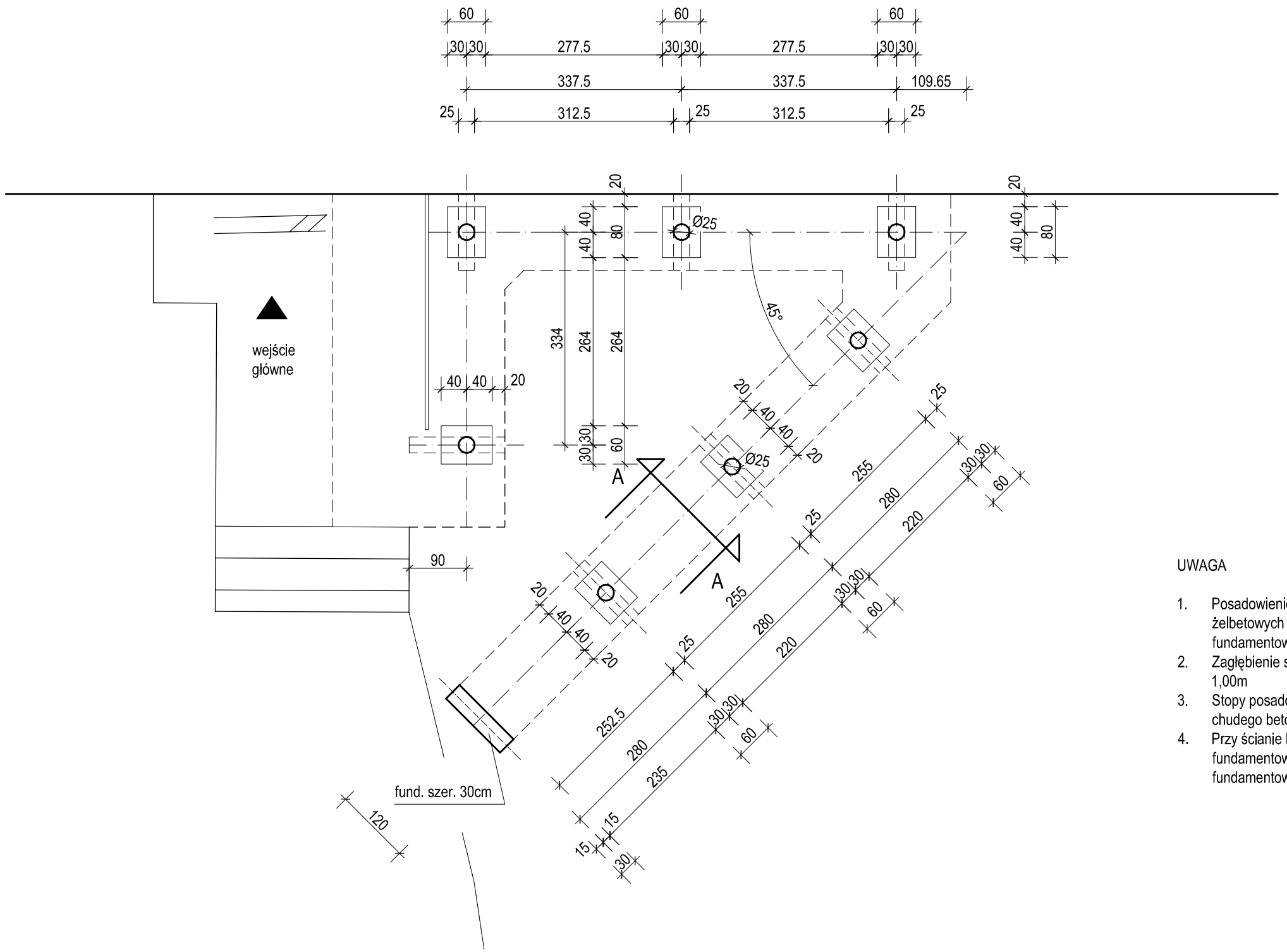

UWAGA

1. Posadowienie konstrukcji podestu na słupkach żelbetowych Ø25cm zamocowanych w stopach fundamentowych żelbetowych 60x80x45cm
2. Zagłębienie stóp fundamentowych w gruncie minimum 1,00m
3. Stopy posadowić na gruncie nośnym na podkładzie z chudego betonu klasy C8/10 grubości 10cm
4. Przy ścianie budynku szkoły zagłębienie stóp fundamentowych wykonać na głębokości ławy fundamentowej budynku

Fundamenty 1 : 75

INWESTOR: Zespół Szkół im. Ireny Kosmowskiej w Suszu	TEMAT RYS.: FUNDAMENTY PODJAZDU		
RODZAJ I LOKALIZACJA OBIEKTU: Podjazd dla niepełnospr. przy Zesp. Szkół, 14-240 Susz, ul. Wiejska 1, działka nr 32	DATA: 02.2017	INDEKS: A	NR. RYS.: 1 / SKALA: 1:75
PRACOWNIA PROJEKTOWA ul. Dobrawy 21, 14-200 IŁAWA do_projekt@wp.pl tel. (89) 644 04 65 tel. kom. 601 677 673	PROJEKTANT: mgr inż. Dariusz Ogonowski upr. proj. w specjalności konstr.- budowlanej bez ogr. nr ewid. WAM/0006/POOK/03		PODPIS:

BETON kl. C16/20
STAL kl. AIIIN
strzemiona A0

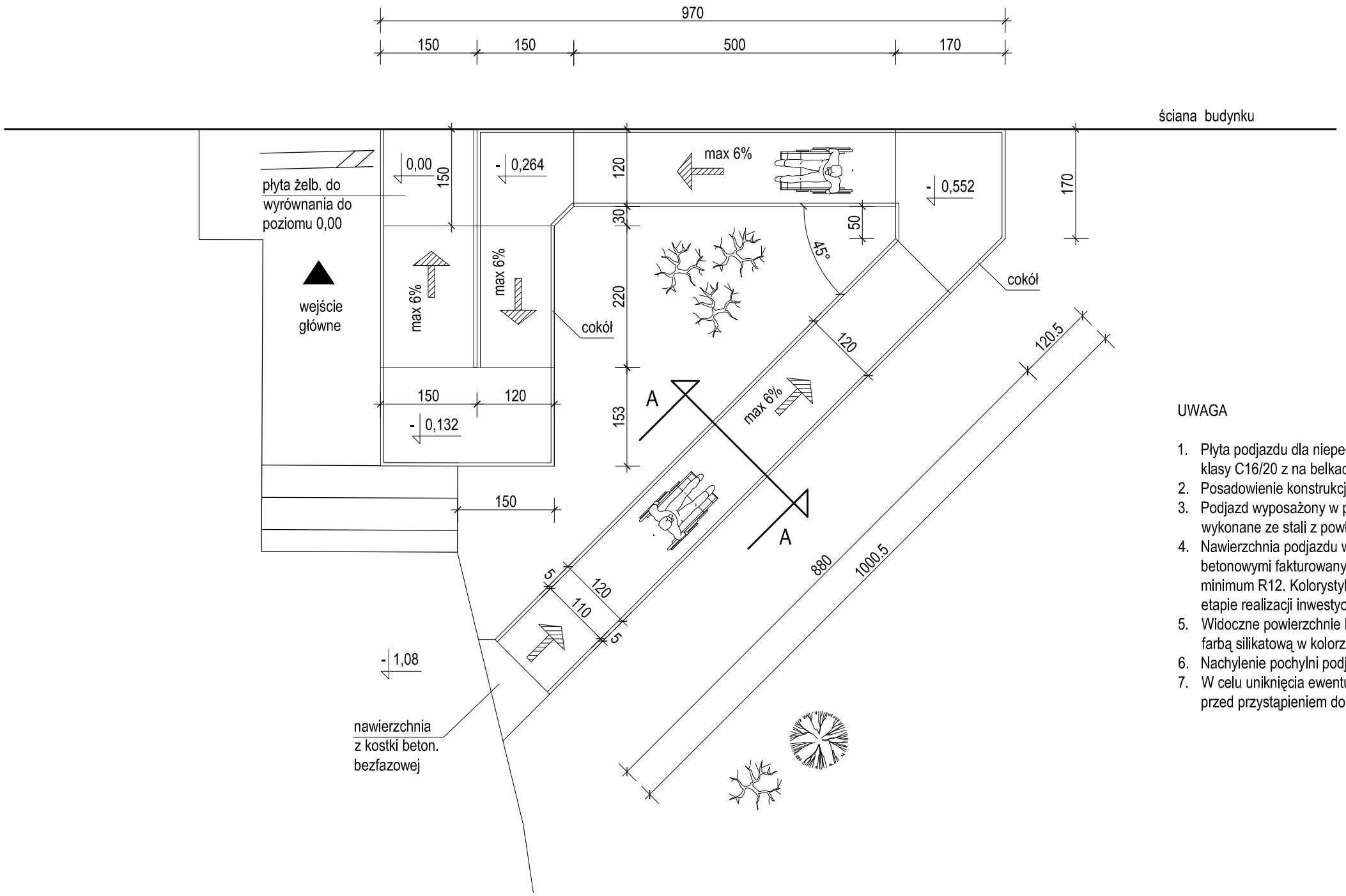

UWAGA

1. Płyta podjazdu dla niepełnosprawnych żelbetowa grubości 12cm z betonu klasy C16/20 z na belkach żelbetowych podpartych słupkami żelbetowymi
2. Posadowienie konstrukcji na stopach fundamentowych 70x70x45cm
3. Podjazd wyposażony w poręcze umieszczone na wysokości 75 i 90cm wykonane ze stali z powłoką chromowo - niklową
4. Nawierzchnia podjazdu wykończona mrozoodpornym gresem lub płytami betonowymi fakturowanymi grub. ok. 3,5cm o współczynniku antypoślizgowości minimum R12. Kolorystyka nawierzchni do uzgodnienia z zamawiającym na etapie realizacji inwestycji
5. Widoczne powierzchnie betonowe wraz z cokolikami malowane elewacyjną farbą silikatową w kolorze ciemno - szarym
6. Nachylenie pochylni podjazdu max. 6%
7. W celu uniknięcia ewentualnego błędu przekroczenia nachylenia podjazdu przed przystąpieniem do robót dokonać sprawdzenia wymiarów z natury

Rzut poziomy 1 : 75

INWESTOR: Zespół Szkół im. Ireny Kosmowskiej w Suszu	TEMAT RYS.: RZUT POZIOMY PODJAZDU			
RODZAJ I LOKALIZACJA OBIEKTU: Podjazd dla niepełnospr. przy Zesp. Szkół, 14-240 Susz, ul. Wiejska 1, działka nr 32	DATA: 02.2017	INDEKS: A	NR. RYS.: 2	SKALA: 1:75
PRACOWNIA PROJEKTOWA ul. Dobrawy 21, 14-200 IŁAWA do_projekt@wp.pl tel. (89) 644 04 65 tel. kom. 601 677 673	PROJEKTANT: mgr inż. Dariusz Ogonowski upr. proj. w specjalności konstr.- budowlanej bez ogr. nr ewid. WAM/0006/POOK/03			PODPIS:

Bariera - widok

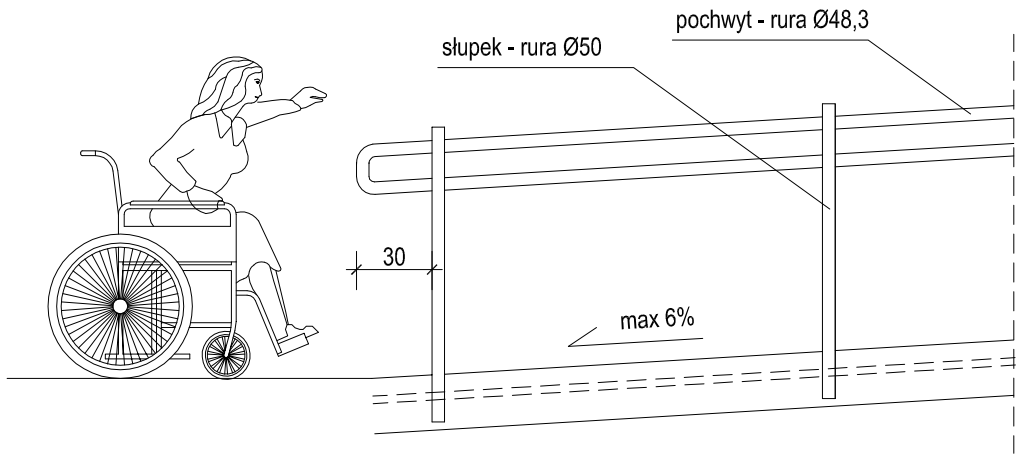

Bariera - przekrój

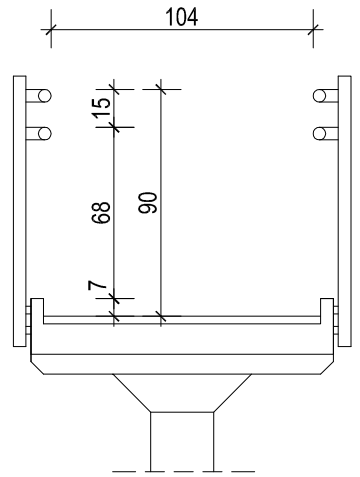

Bariera - przekrój przy ścianie budynku

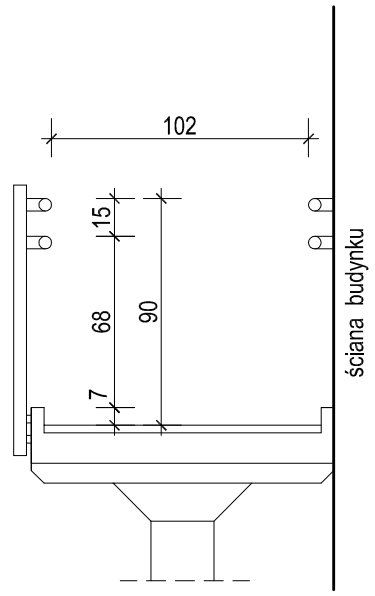

Podjazd - przekrój A - A

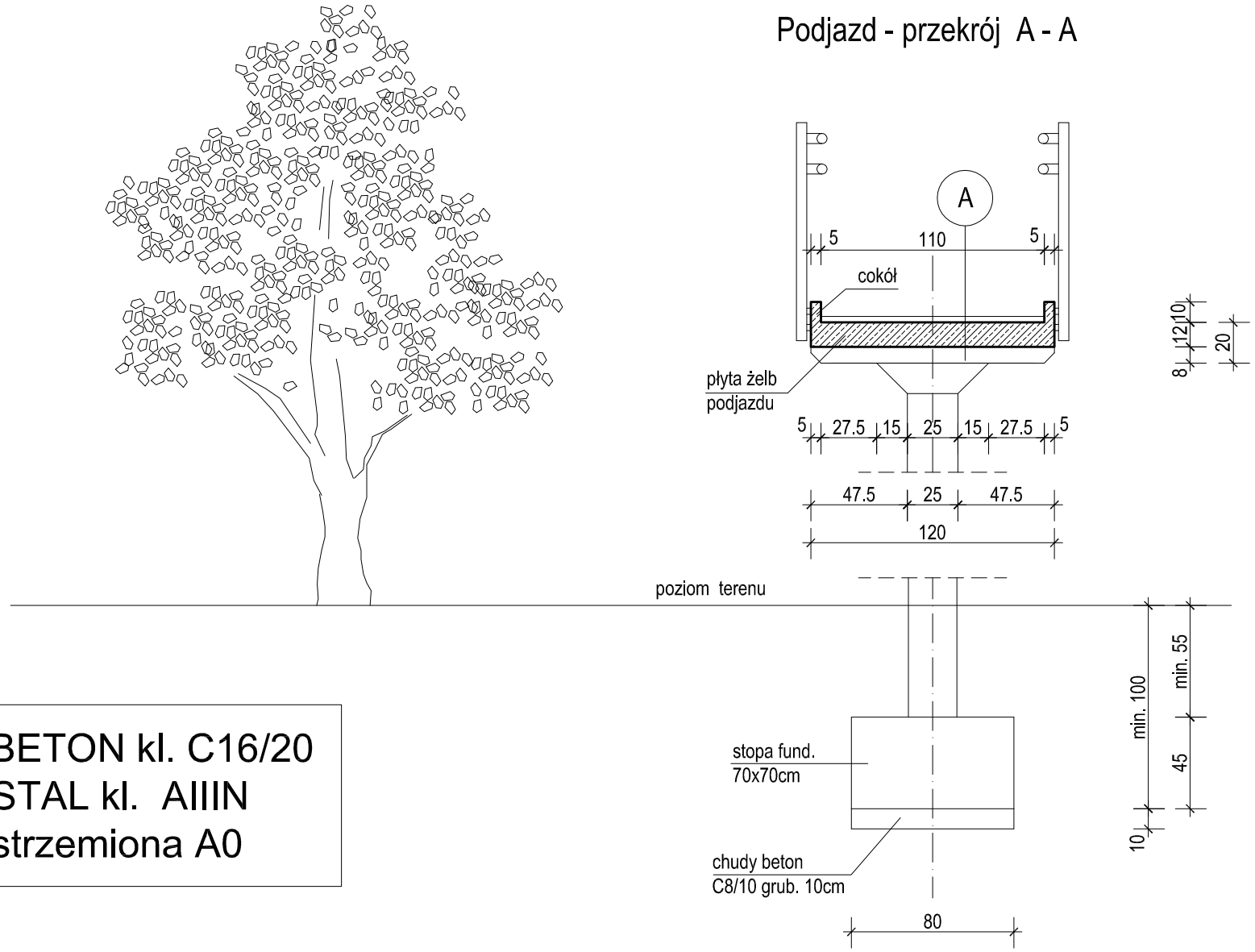

UKŁAD WARSTW :

1. Gres mrozoodporny antypoślizgowy (min. R12) lub płyty betonowe bezfazowe fakturowane na zaprawie elastycznej mrozoodpornej
2. Izolacja przeciwwilgociowa wykonana mineralnym szlamem uszczelniającym
3. Płyta żelbetowa grub. 12cm
4. Malowanie farbą elewacyjną silikatową na zagruntowanym równym podłożu betonowym

Przekroje pionowe 1 : 30

BETON kl. C16/20
STAL kl. AIIIN
strzemiona A0

INWESTOR: Zespół Szkół im. Ireny Kosmowskiej w Suszu	TEMAT RYS.: PRZEKROJE PIONOWE - PODJAZD I BARIERA			
RODZAJ I LOKALIZACJA OBIEKTU: Podjazd dla niepełnospr. przy Zesp. Szkół, 14-240 Susz, ul. Wiejska 1, działka nr 32	DATA: 02.2017	INDEKS: A	NR. RYS.: 3	SKALA: 1:30
PRACOWNIA PROJEKTOWA ul. Dobrawy 21, 14-200 IŁAWA do_projekt@wp.pl tel. (89) 644 04 65 tel. kom. 601 677 673	PROJEKTANT: mgr inż. Dariusz Ogonowski upr. proj. w specjalności konstr.- budowlanej bez ogr. nr ewid. WAM/0006/POOK/03			PODPIS: